Инструкция по монтажу

для специалистов

Модуль расширения EA1

№ заказа 7452091

Указания по технике безопасности

Во избежание опасных ситуаций, физического и материального ущерба просим строго придерживаться данных указаний по технике безопасности.

Указания по технике безопасности

Опасность
Этот знак предупреждает об опасности причинения физического ущерба.

Внимание
Этот знак предупреждает об опасности материального ущерба и вредных воздействий на окружающую среду.

Указание
Сведения, которым предшествует слово "Указание", содержат дополнительную информацию.

Монтаж, первичный ввод в эксплуатацию, осмотр, техническое обслуживание и ремонт должны выполняться аттестованным, уполномоченным техническим персоналом (фирмой по отопительной технике или монтажной организацией, работающей на договорных началах).

При проведении работ на приборе/отопительной установке выключить их электропитание (например, посредством отдельного предохранителя или главным выключателем) и принять меры по предотвращению повторного включения.

При использовании газового топлива закрыть запорный газовый кран и предохранить его от случайного открытия.

Ремонт элементов, выполняющих защитную функцию, не допускается по соображениям эксплуатационной безопасности установки.
При замене использовать исключительно оригинальные детали фирмы Viessmann или запасные детали, разрешенные к применению фирмой Viessmann.

Применение

Группа A
- Vitotronic 100, тип HC1B
- Vitotronic 100, тип HC2B
- Vitotronic 100, тип KC2B
- Vitotronic 100, тип KC4B
- Vitotronic 200, тип HO1B
- Vitotronic 200, тип KO1B
- Vitotronic 200, тип KO2B
- Vitotronic 200, тип KW6B

Группа B
- Vitotronic 100, тип GC1B
- Vitotronic 200, тип GW1B
- Vitotronic 200-H, тип HK1B
- Vitotronic 200-H, тип HK3B
- Vitotronic 300, тип GW2B
- Vitotronic 300-K, тип MW1B
- Vitotronic 300-K, тип MW2B

Монтаж на стене

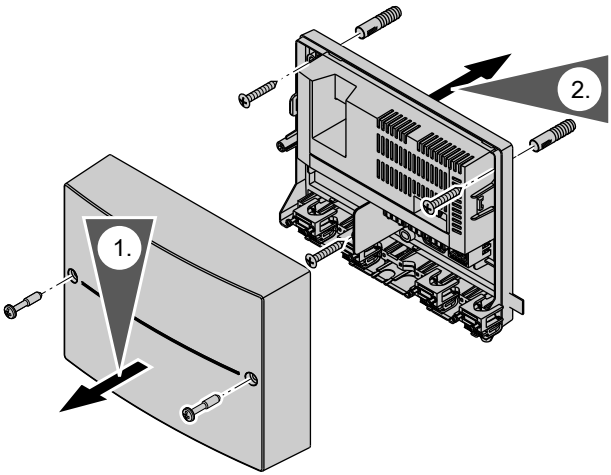

5443 234 GUS

Обзор электрических подключений

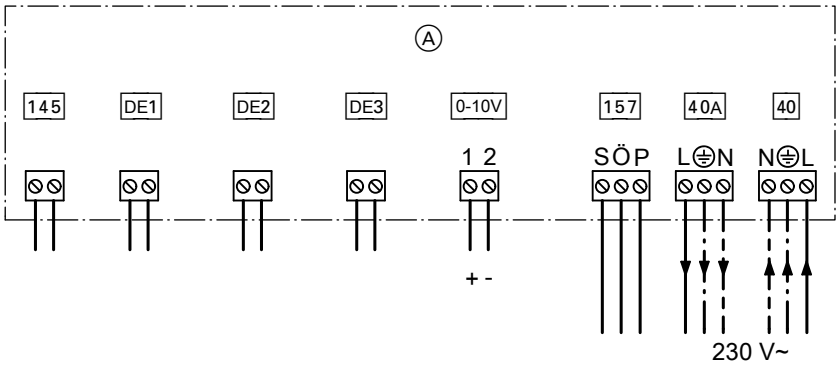

DE1	Цифровой вход 1
DE2	Цифровой вход 2
DE3	Цифровой вход 3
0 - 10 В	Вход 0 - 10 В
40	Подключение к сети
40 A	Подача электропитания на дополнительные принадлежности
157	Устройство подачи сигнала общей неисправности / магистральный насос / циркуляционный насос ГВС (беспотенциальный)
145	Шина KM к контроллеру
A	Модуль расширения EA1

! **Внимание**
Электростатические разряды могут стать причиной повреждения электронных модулей. Перед выполнением работ следует прикоснуться к заземленному объекту, например, к отопительным или водопроводным трубам, для отвода электростатического заряда.

Указание
Обеспечить отсутствие механической нагрузки на кабелях, обустраиваемых заказчиком.
Закрыть неиспользуемые отверстия кабельным проходом (неразрезанным).

5443 234 GUS

Подключение цифровых входов

Альтернативно могут быть подключены следующие функции:

- внешнее переключение режимов работы для одного отопительного контура
- внешняя блокировка
- внешняя блокировка с общим сигналом неисправности
- внешний запрос теплогенерации с заданной температурой подачи
- общий сигнал неисправности
- кратковременная работа циркуляционного насоса ГВС

При подключении беспотенциальных внешних контактов необходимо соблюдать требования класса защиты II, т.е. 8,0 мм воздушные зазоры и пути тока утечки или 2,0 мм толщину изоляции относительно активных узлов.

Распределение функций для входов DE1 - DE3

Функция входов выбирается посредством ввода кодов на контроллере водогрейного котла.

Указание
Далее обозначение различных контроллеров Vitotronic производится посредством их присвоения группе A или B. Информацию о присвоении контроллеров группам см. на стр. 2.

Кодовый адрес	**Контроллер**	
	Vitotronic, группа A	**Vitotronic, группа B**
Вход DE1	3A	5d
Вход DE2	3b	5E
Вход DE3	3C	5F

В зависимости от функции и выбранного для нее цифрового входа на контроллере водогрейного котла следует изменить следующие коды:

Функция	**Настройка** **Код 3A, 3b, 3C или** **Код 5d, 5E, 5F**
Без функции	0
Переключение режимов работы	1
Внешний запрос теплогенерации с заданной температурой подачи	2
Внешняя блокировка	3

5443 234 GUS

Подключение цифровых входов (продолжение)

Функция	Настройка Код 3A, 3b, 3C или Код 5d, 5E, 5F
Внешняя блокировка с входом сигнала неисправности	4
Вход сигнала неисправности	5
Краткосрочная работа циркуляционного насоса ГВС	6

Полное описание кодовых адресов:

Инструкция по сервисному обслуживанию котлового контроллера или водогрейного котла

Присвоение функции переключения режима работы отопительным контурам

Присвоение функции переключения режимов работы для соответствующего отопительного контура выбирается с помощью кода d8 на контроллере водогрейного котла:

- переключение через вход DE1: код d8:1
- переключение через вход DE2: код d8:2
- переключение через вход DE3: код d8:3

- Влияние переключения режимов работы устанавливается через код d5.
- Продолжительность переключения настраивается через код F2.

Влияние функции внешней блокировки на насосы

- Влияние на внутренний насос водогрейного котла (Vitotronic, тип HC1B и HO1B) настраивается через код 3E.
- Влияние на соответствующий насос отопительного контура выбирается через код d6.
- Влияние на насос загрузки емкостного водонагревателя (Vitotronic, группа A) настраивается через код 5E.

Влияние функции внешнего запроса теплогенерации на насосы

- Влияние на внутренний насос водогрейного котла (Vitotronic, тип HC1B и HO1B) настраивается через код 3F.
- Влияние на соответствующий насос отопительного контура настраивается через код d7.
- Влияние на насос загрузки емкостного водонагревателя (Vitotronic, группа A) настраивается через код 5F.

Подключение цифровых входов (продолжение)

Заданная температура подачи при внешнем запросе теплогенерации

- Заданное значение температуры подачи может быть настроено через код 9b.

Подключение насоса или устройства сигнализации неисправностей

Следующие элементы могут быть подключены к штекеру 157:
- магистральный насос на тепловой пункт
  или
- циркуляционный насос ГВС
  или
- устройство сигнализации неисправностей

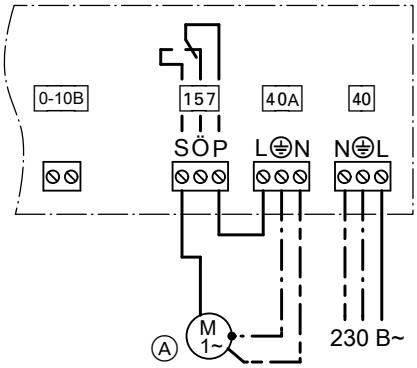

Ⓐ Насос или устройство сигнализации неисправностей

Номинальное напряжение (макс.):	230 В~
Номинальный ток (макс.):	2 (1) А~
Рекомендуемый соединительный кабель:	H05VV-F3G 0,75 мм^2 или H05RN-F3G 0,75 мм^2

Распределение функций

Выбрать функцию выхода 157:
- Vitotronic, группа A: код 36
- Vitotronic, группа B: код 5C

5443 234 GUS

Магистральный насос

При подаче сигнала теплогенерации контроллером отопительного контура, подключенного через LON, производится включение магистрального насоса.

Циркуляционный насос контура ГВС

Кратковременная работа: Циркуляционный насос контура ГВС включается, если сигнал запроса теплогенерации подается через цифровой вход D1 - D3, выбранный для функции.

Настроить время работы:
- Vitotronic, группа A: код 3d
- Vitotronic, группа B: код 12

Работа по временной программе: Циркуляционный насос ГВС включается согласно временной программе.

Устройство сигнализации неисправностей

Если цифровой вход используется в качестве входа сигналов неисправности, то в случае возникновения неисправности включается подключенное устройство сигнализации неисправности.

Инструкция по монтажу и сервисному обслуживанию котлового контроллера или водогрейного котла

Если задействуется реле выхода 157, то контакт P-Ö разомкнут.
При неисправности модуля расширения EA1 или прерывании связи контакт P-Ö замкнут.

Указание
При подключении устройства сигнализациии неисправностей это устройство кратковременно активируется при включении установки.

Подключение аналоговых входов 0 - 10 В

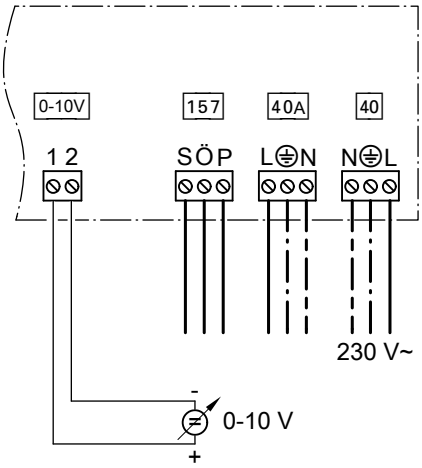

Подключение к входам 0 - 10 В обеспечивает дополнительное заданное значение температуры котловой воды:

0 - 1 В рассматривается как "без указания заданного значения температуры котловой воды".
1 В ≙ заданное значение 10 °C
10 В ≙ заданное значение 100 °C
При использовании контроллера Vitotronic, тип G ... и тип K ... диапазон заданных значений может быть изменен через код 1E:
1 В ≙ заданное значение 30 °C
10 В ≙ заданное значение 120 °C

Указание
Между низковольтным выходом и кабелем заземления источника питания, предоставляемого заказчиком, должна быть обеспечена гальваническая развязка.

Подключение шины KM к контроллеру котла

Указание
Если подключение KM в контроллере котла выполнено в виде винтовых клемм, то штекер 145 необходимо отсоединить от кабеля, входящего в комплект поставки. Провода можно менять местами.

Инструкция по монтажу и сервисному обслуживанию котлового контроллера или водогрейного котла

5443 234 GUS

Подключение шины KM к контроллеру котла (продолжение)

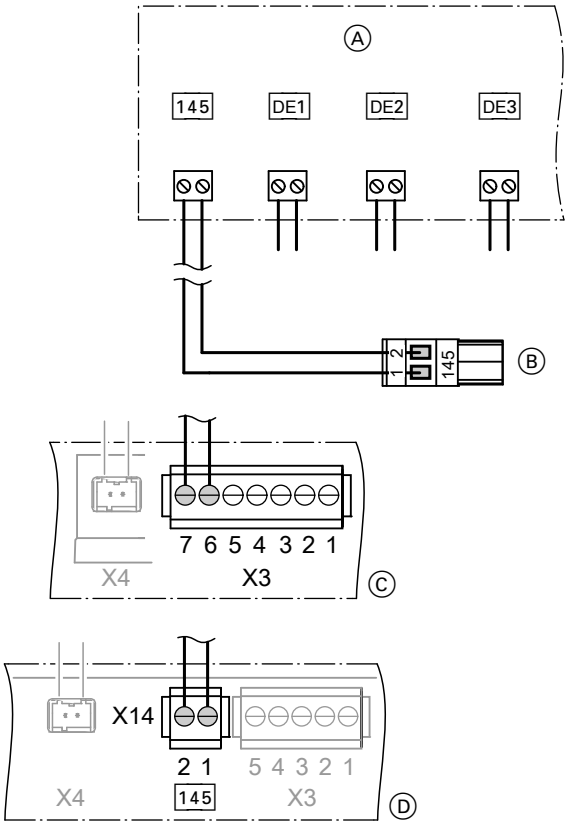

Ⓐ Модуль расширения EA1

Ⓑ Контроллер Vitotronic для напольного водогрейного котла (кроме Vitotronic 200, тип KW6...) и контроллеры отопительных контуров начиная с прайс-листа 2011 г.
или
концентратор шины KM

Ⓒ Настенные газовые котлы и компактные газовые котлы начиная с прайс-листа 2010 г. и Vitotronic 200, тип KW6B

Ⓓ Vitodens 300-W, тип WB3E и B3HA

5443 234 GUS

Подключение к сети

Подключение к сети через контроллер котла или дополнительные принадлежности

Возможная маркировка соответствующих разъемов для подачи электропитания:

- 40 A
- 96
- 156

Опасность
Неправильное подключение проводов может привести к серьезным травмам и повреждению прибора.
Не путать местами провода "L" и "N".

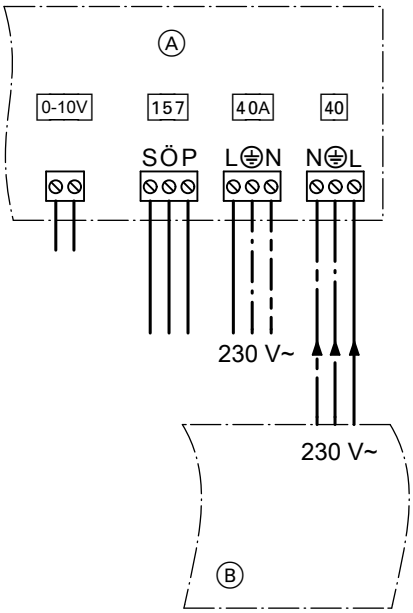

Ⓐ Модуль расширения EA1
Ⓑ Контроллер котла или дополнительные принадлежности

5443 234 GUS

Подключение принадлежностей

Подача электропитания на все принадлежности через контроллер котла

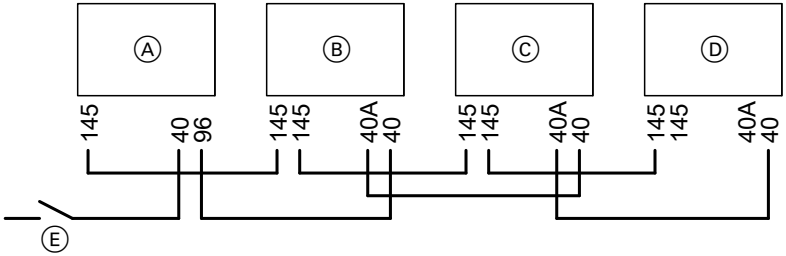

Принадлежности частично с прямым подключением к сети

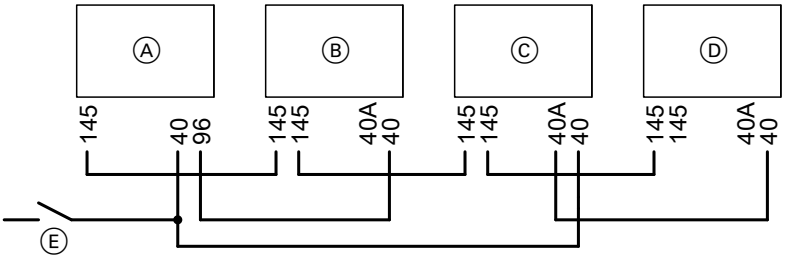

- Ⓐ Контроллер водогрейного котла
- Ⓑ Комплект привода смесителя для отопительного контура со смесителем M2
- Ⓒ Комплект привода смесителя для отопительного контура со смесителем M3
- Ⓓ Модуль расширения AM1, модуль расширения EA1 и/или модуль управления гелиоустановкой, тип SM1
- Ⓔ Сетевой выключатель

Если к подключенным реле (например, насосов) подается ток со значением, превышающим силу тока предохранителя принадлежности, то соответствующий выход следует использовать только для управления реле, предоставляемого заказчиком.

Принадлежность	Предохранитель, встроенный в прибор
Комплект привода смесителя для отопительного контура со смесителем	2 A
Модуль расширения AM1	4 A
Модуль расширения EA1	2 A
Модуль управления гелиоустановкой, тип SM1	2 A

Прямое подключение к сети

Опасность
Неправильно выполненный монтаж электропроводки может стать причиной травм в результате поражения электрическим током и повреждения устройства.

Выполнить подключение к сети (см. стр. 3) и предпринять меры безопасности (например, схему защиты от тока короткого замыкания или тока утечки) согласно следующим нормам:
- IEC 60364-4-41
- предписания ПУЭ
- условия подключения местной энергоснабжающей организации
- Обеспечить защиту сетевого кабеля с макс. 16 A.

Опасность
Отсутствующее заземление элементов установки в случае неисправности электрической части может привести к поражению электрическим током. Устройство и трубопроводы должны быть соединены с системой выравнивания потенциалов здания.

Расцепители для незаземленных проводов
- Главный выключатель (при наличии) должен одновременно отключать от сети все незаземленные провода с шириной размыкания контактов минимум 3 мм.
- При **отсутствии** главного выключателя все незаземленные провода должны размыкаться установленным на входе линейным защитным автоматом с шириной размыкания контактов минимум 3 мм.

5443 234 GUS

Подключение к сети (продолжение)

Опасность
Неправильное подключение проводов может привести к серьезным травмам и повреждению прибора.
Не путать местами провода "L" и "N" .

Внимание
Неправильная последовательность фаз может привести к повреждению устройства.
Следует обеспечить синфазность с линией электропитания контроллера.

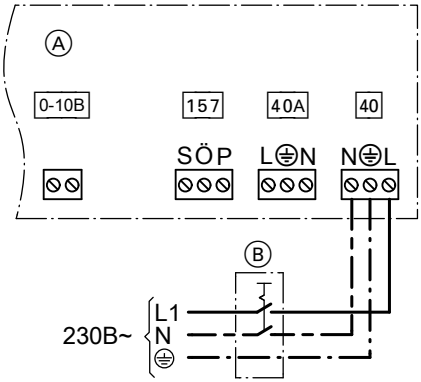

Ⓐ Модуль расширения EA1
Ⓑ Главный выключатель (при необходимости)

5443 234 GUS

Схема электрических соединений

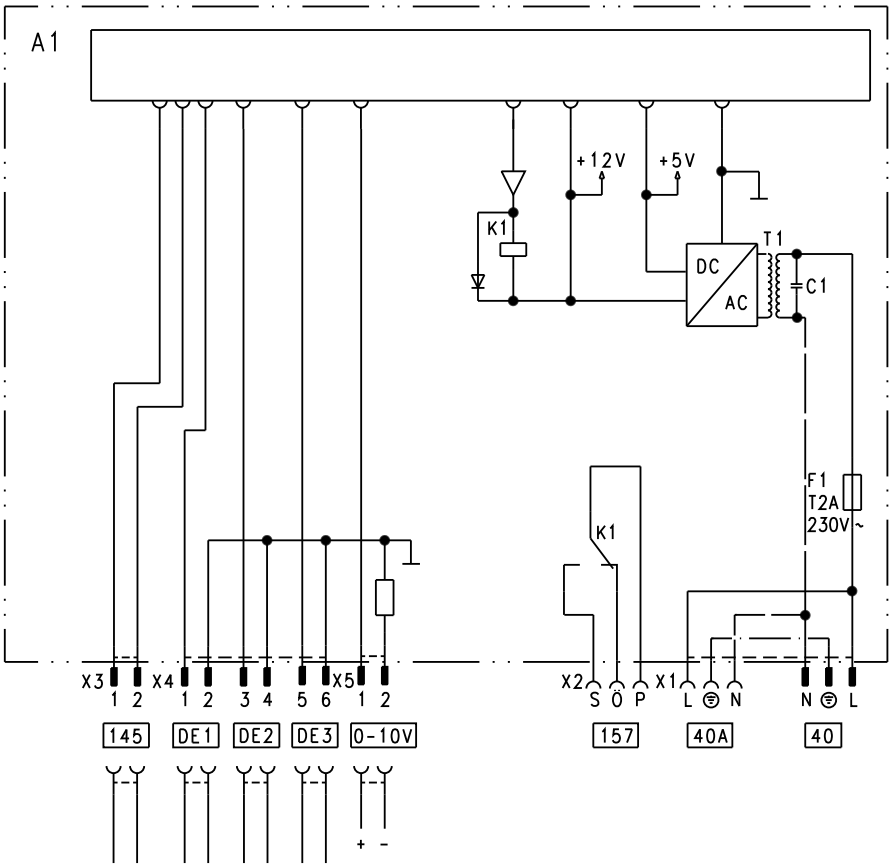

DE1	Цифровой вход 1
DE2	Цифровой вход 2
DE3	Цифровой вход 3
0 - 10 В	Вход 0 - 10 В
40	Подключение к сети
40 A	Подача электропитания на дополнительные принадлежности
157	Устройство сигнализации неисправностей / магистральный насос / циркуляционный насос ГВС (беспотенциальный)
145	Шина KM к контроллеру
A	Модуль расширения EA1

5443 234 GUS

Технические данные

Номинальное напряжение	230 В~
Номинальная частота	50 Гц
Номинальный ток	2 A
Потребляемая мощность	1,5 Вт
Класс защиты	I
Вид защиты	IP 32 D согласно EN 60 529, обеспечить при монтаже/установке.
Допуст. температура окруж. среды	
■ в режиме эксплуатации	от 0 до +40 °C
■ при хранении и транспортировке	от –20 до +65 °C
Номинальная нагрузка беспотенциального выхода 157	2 (1) A 230 В~

5443 234 GUS

ТОВ "Віссманн"
вул. Димитрова, 5 корп. 10-А
03680, м.Київ, Україна
тел. +38 044 4619841
факс. +38 044 4619843

Viessmann Group
ООО "Виссманн"
г. Москва
тел. +7 (495) 663 21 11
факс. +7 (495) 663 21 12
www.viessmann.ru

5443 234 GUS

Оставляем за собой право на технические изменения.

Отпечатано на экологически чистой бумаге, отбеленной без добавления хлора.