Инструкция по монтажу

для специалистов

Модуль расширения EA1

Указания по технике безопасности

Во избежание опасных ситуаций, физического и материального ущерба просим строго придерживаться данных указаний по технике безопасности.

Указания по технике безопасности

Опасность
Этот знак предупреждает об опасности причинения физического ущерба.

Внимание
Этот знак предупреждает об опасности материального ущерба и вредных воздействий на окружающую среду.

Указание
Сведения, которым предшествует слово "Указание", содержат дополнительную информацию.

Монтаж, первичный ввод в эксплуатацию, осмотр, техническое обслуживание и ремонт должны выполняться аттестованным, уполномоченным техническим персоналом (фирмой по отопительной технике или монтажной организацией, работающей на договорных началах).

При проведении работ на приборе/отопительной установке выключить их электропитание (например, посредством отдельного предохранителя или главным выключателем) и принять меры по предотвращению повторного включения.

При использовании газового топлива закрыть запорный газовый кран и предохранить его от случайного открытия.

Ремонт элементов, выполняющих защитную функцию, не допускается по соображениям эксплуатационной безопасности установки.
При замене использовать исключительно оригинальные детали фирмы Viessmann или запасные детали, разрешенные к применению фирмой Viessmann.

Монтаж на стене

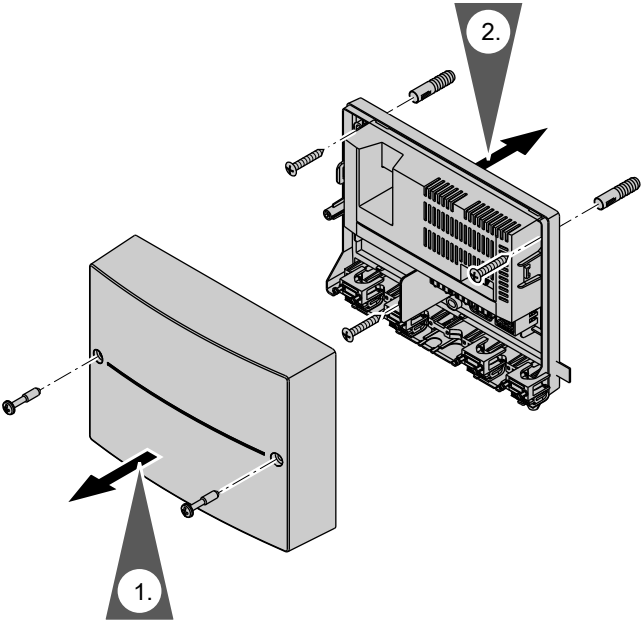

Обзор электрических подключений

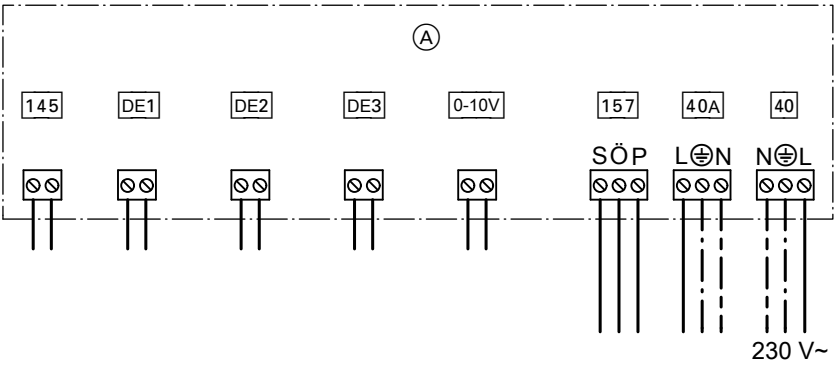

DE1	Цифровой вход 1	0 - 10 В	Вход 0 - 10 В
DE2	Цифровой вход 2	40	Подключение к сети
DE3	Цифровой вход 3		

5443 234 GUS

Обзор электрических подключений (продолжение)

40 A Подача электропитания на дополнительные принадлежности

157 Устройство подачи сигнала общей неисправности / магистральный насос / циркуляционный насос ГВС (беспотенциальный)

145 Шина KM-BUS к контроллеру

Ⓐ Модуль расширения EA1

! **Внимание**
Электростатические разряды могут стать причиной повреждения электронных модулей. Перед выполнением работ следует прикоснуться к заземленному объекту, например, к отопительным или к водопроводным трубам, для отвода электростатического заряда.

Указание
Обеспечить отсутствие механической нагрузки на кабелях, обустраиваемых заказчиком.
Закрыть неиспользуемые отверстия кабельным проходом (неразрезанным).

Подключение цифровых входов

Следующие функции могут быть выбраны (альтернативно):
- внешнее переключение режимов работы для одного отопительного контура
- внешняя блокировка
- внешняя блокировка с общим сигналом неисправности
- внешний запрос теплогенерации с заданной температурой подачи
- общий сигнал неисправности
- кратковременная работа циркуляционного насоса ГВС

Подключаемые контакты должны соответствовать классу защиты II.

Распределение функций для входов DE1 - DE3

Функция входов выбирается посредством ввода кодов на контроллере водогрейного котла:
- DE1: код 3A
- DE2: код 3b
- DE3: код 3C

В зависимости от функции и выбранного для нее цифрового входа на контроллере водогрейного котла следует изменить следующие коды:

Подключение цифровых входов (продолжение)

Функция	Настройка кода 3A, 3b, 3C
Без функции	0
Переключение режимов работы	1
Внешний запрос теплогенерации с заданной температурой подачи	2
Внешняя блокировка	3
Внешняя блокировка с входом сигнала неисправности	4
Вход сигнала неисправности	5
Краткосрочная работа циркуляционного насоса ГВС	6

Присвоение функции переключения режима работы отопительным контурам

Присвоение функции переключения режима работы для соответствующего отопительного контура выбирается с помощью кода d8 на контроллере водогрейного котла:

- Переключение через вход DE1: код d8:1
- Переключение через вход DE2: код d8:2
- Переключение через вход DE3: код d8:3

- Влияние переключения режимов работы устанавливается через код d5.
- Продолжительность переключения настраивается через код F2.

Влияние функции внешней блокировки на насосы

- Влияние на внутренний насос водогрейного котла настраивается через код 3E.
- Влияние на соответствующий насос отопительного контура выбирается через код d6.

Влияние функции внешнего запроса теплогенерации на насосы

- Влияние на внутренний насос водогрейного котла настраивается через код 3F.
- Влияние на соответствующий насос отопительного контура настраивается через код d7.

Время работы циркуляционного насоса контура ГВС

Время работы настраивается через код 3d.

Инструкция по сервисному обслуживанию водогрейного котла

5443 234 GUS

Подключение аналоговых входов 0 - 10 В

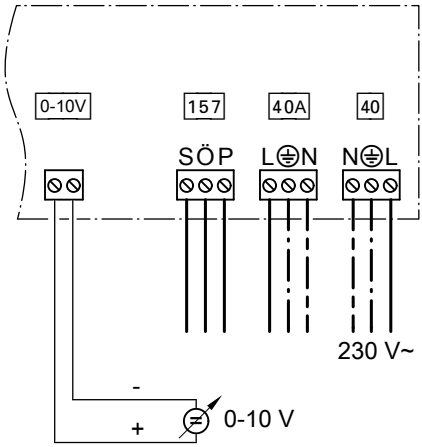

Подключение к входам 0 - 10 В обеспечивает дополнительное заданное значение температуры котловой воды:

0 - 1 В рассматривается как "без указания заданного значения температуры котловой воды".

1 В ≙ заданное значение 10 °C

10 В ≙ заданное значение 100 °C

Подключение насоса или устройства сигнализации неисправностей

Следующие элементы могут быть подключены к штекеру 157:

- насос отопления
  или
- циркуляционный насос контура ГВС
  или
- устройство сигнализации неисправностей

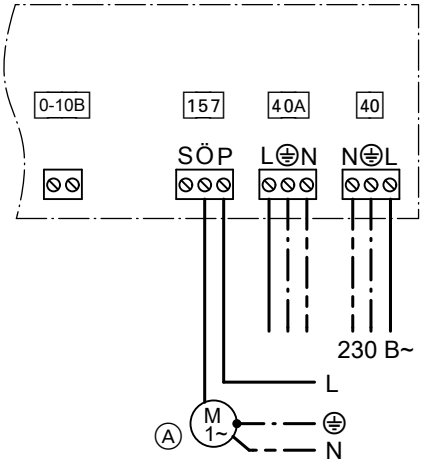

Ⓐ Насос или устройство сигнализации неисправностей

5443 234 GUS

Подключение насоса или устройства сигнализации… (продолжение)

Номинальное напряжение (макс.):	230 В
Номинальный ток (макс.):	2 (1) A~
Рекомендуемый соединительный кабель:	H05VV-F3G 0,75 мм^2 или H05RN-F3G 0,75 мм^2

Распределение функций

Функция выхода 157 выбирается через код 36 на контроллере водогрейного котла.
Если цифровой вход используется в качестве входа сигналов неисправности, то в случае возникновения неисправности включается подключенное устройство сигнализации неисправности.

Инструкция по сервисному обслуживанию водогрейного котла

Если задействуется реле выхода 157, то контакт P-Ö открыт.
При неисправности модуля расширения EA1 или прерывании связи контакт P-Ö закрыт.

Указание
При подключении устройства сигнализациии неисправностей это устройство кратковременно активируется при включении установки.

Подключение шины KM-BUS к контроллеру котла

Указание
Для подключения к X3 на контроллере котла необходимо отсоединить штекер 145 от входящего в комплект поставки кабеля.

Подключение шины KM-BUS к контроллеру котла (продолжение)

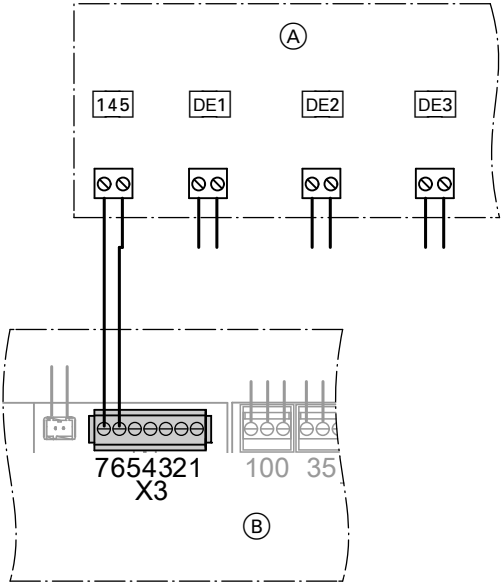

Ⓐ Модуль расширения EA1

Ⓑ Контроллер котла

Подключение к сети

Подключение к сети через контроллер котла или дополнительные принадлежности

Опасность
Неправильное подключение кабеля может привести к серьезным травмам и повреждению прибора.
Не путать местами кабели "L" и "N".

Подключение к сети (продолжение)

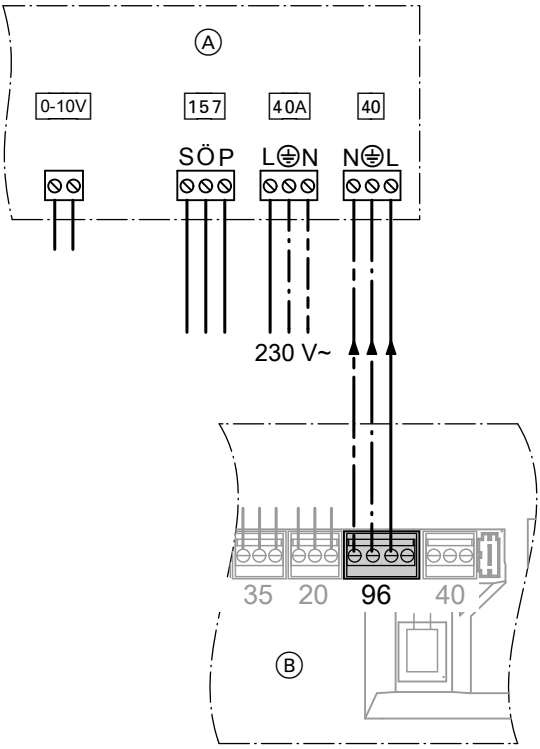

Ⓐ Модуль расширения EA1

Ⓑ Контроллер котла

5443 234 GUS

Прямое подключение к сети

Опасность
Неправильно выполненный монтаж электропроводки может стать причиной травм в результате поражения электрическим током и повреждения устройства.

Выполнить подключение к сети (см. стр. 2) и меры безопасности (например, схему защиты от тока короткого замыкания или тока утечки) согласно следующим нормам:
- IEC 60364-4-41
- предписания VDE
- условия подключения местной энергоснабжающей организации
- Обеспечить защиту сетевого кабеля с макс. 16 А.

Опасность
Отсутствующее заземление элементов установки в случае неисправности электрической части может привести к поражению электрическим током. Устройство и трубопроводы должны быть соединены с системой выравнивания потенциалов здания.

Расцепители для незаземленных проводов
- Главный выключатель (при наличии) должен одновременно отключать от сети все незаземленные провода с шириной размыкания контактов минимум 3 мм.
- При **отсутствии** главного выключателя все незаземленные провода должны размыкаться установленным на входе линейным защитным автоматом с шириной размыкания контактов минимум 3 мм.

Опасность
Неправильное подключение кабеля может привести к серьезным травмам и повреждению прибора.
Не путать местами кабели "L" и "N" .

Внимание
Неправильная последовательность фаз может привести к повреждению устройства. Убедитесь, что подключение фаз на приборе и линии электропитания совпадают.

Подключение к сети (продолжение)

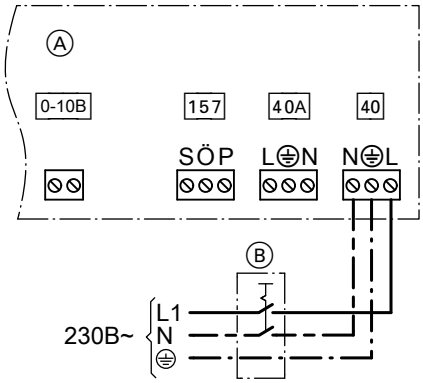

Ⓐ Модуль расширения EA1
Ⓑ Главный выключатель (при необходимости)

5443 234 GUS

Схема электрических соединений

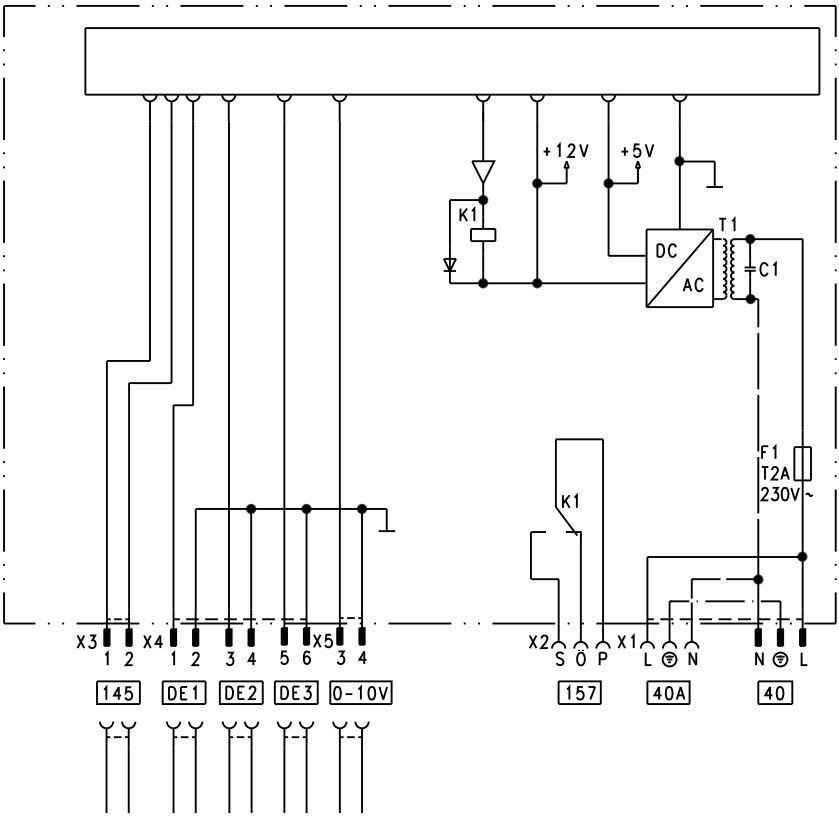

DE1	Цифровой вход 1	157	Устройство сигнализации неисправностей / магистральный насос / циркуляционный насос ГВС (беспотенциальный)
DE2	Цифровой вход 2		
DE3	Цифровой вход 3		
0 - 10 В	Вход 0 - 10 В		
40	Подключение к сети		
40 A	Подача электропитания на дополнительные принадлежности	145	Шина KM-BUS к контроллеру
		A	Модуль расширения EA1

5443 234 GUS

Технические характеристики

Номинальное напряжение	230 В~
Номинальная частота	50 Гц
Номинальный ток	2 A
Потребляемая мощность	1,5 Вт
Класс защиты	I
Вид защиты	IP 32 D согласно EN 60 529, обеспечить при монтаже
Допустимая температура окруж. среды	
■ в режиме эксплуатации	от 0 до +40 °C
■ при хранении и транспортировке	от -20 до +65 °C
Номинальная нагрузка беспотенциального выхода 157	2 (1) A 230 В~

ТОВ "Віссманн"
вул. Димитрова, 5 корп. 10-А
03680, м.Київ, Україна
тел. +38 044 4619841
факс. +38 044 4619843

Viessmann Group
ООО "Виссманн"
г. Москва
тел. +7 (495) 663 21 11
факс. +7 (495) 663 21 12
www.viessmann.ru

5443 234 GUS

Оставляем за собой право на технические изменения.

Отпечатано на экологически чистой бумаге, отбеленной без добавления хлора.